ZALEWSKI
PROJEKTOWANIE I NADZORY

PROJEKT BUDOWLANO-WYKONAWCZY

Egz. Nr 123456

BRANŻA SANITARNA

NAZWA OPRACOWANIA:

Odcinek sieci wodociągowej z przyłączami.

Kategoria robót XXVI

ADRES BUDOWY:

Żdżary, 26-420 Nowe Miasta nad Pilicą

(dz. nr ew. 13/1,13/2,13/3,13/4,14,32,33,34)

Obręb 0033 wieś Żdżary

Jednostka Ewidencyjna 140608_5_Nowe Miasto nad Pilicą

INWESTOR:

Gmina Nowe Miasto nad Pilicą

Pl. O. H. Koźmińskiego 1/2

26-420 Nowe Miasto nad Pilicą

NAZWA JEDNOSTKI PROJEKTOWEJ:

Projektowanie i Nadzory Tadeusz Zalewski i S-ka.

ul. Piłsudskiego 6b lok 15, 05-600 Grójec

Projektant:

PROJEKTANT
Tadeusz Zalewski
upr. GP-III-6842/38/91
§5 ust.2, §7, §13 ust.1 pkt 4 lit. a i b,
§2 ust.2 pkt 2, §6 ust. 4

Sprawdził:

mgr inż. Przemysław Zalewski
Uprawnienia budowlane do projektowania
bez ograniczeń w specjalności instalacyjnej w zakresie
sieci, instalacji i urządzeń cieplnych, wentylacyjnych,
gazowych, wodociągowych i kanalizacyjnych.
nr ewid. MAZ/0247/POOS/11

Listopad, 2015 r

Projektowanie i Nadzory T. ZALEWSKI i s-ka
ul. Piłsudskiego 6b lokal 15, 05-600 Grójec
tel. 48 664 56 86, email: biuro@zalewski-inzynieria.com
NIP 797-15-60-478 REGON 670181072

Rok założenia 1985.

ZALEWSKI
PROJEKTOWANIE I NADZORY

Spis treści zawartości projektu:

1.	Strona tytułowa	str. 1
2.	Spis treści	str. 2
3.	Warunki techniczne przyłącza wodociągowego	str. 3
4.	Opinia z Powiatowego Inspektora Sanitarnego	str. 4
5.	Oświadczenie właścicieli działki nr ew. 13/1	str. 5-6
6.	Oświadczenie właściciela działki nr ew. 13/2	str. 7
7.	Oświadczenie właściciela działki nr ew. 13/3	str. 8
8.	Oświadczenie właściciela działki nr ew. 13/4	str. 9
9.	Oświadczenie właściciela działki nr ew. 14	str. 10
10.	Oświadczenie właściciela działki nr ew. 32	str. 11
11.	Oświadczenie właściciela działki nr ew. 33	str. 12
12.	Oświadczenie właściciela działki nr ew. 34	str. 13
13.	Wykaz działek z ewidencji z mapa ewidencyjna	str. 14-15
14.	Opis techniczny odcinka sieci wodociągowej z przyłączami	str. 16-19
15.	Oświadczenie o kompletności projektu	str. 20
16.	Informacja dotycząca bezpieczeństwa i ochrony zdrowia	str. 21-23
17.	Zaświadczenie projektanta i sprawdzającego o przynależności do Mazowieckiej Izby Inżynierów Budownictwa w Warszawie	str. 24-25
18.	Odpis uprawnień projektanta i sprawdzającego	str. 26-27
19.	Protokół z Narady Koordynacyjnej ZUDP z zał. graf.	str. 28-29
20.	Orientacja	str. 30
21.	rys. nr 1 projekt zagospodarowania terenu	str. 31
22.	rys. nr 2 szczegół włączenia w istniejący wodociąg	str. 32
23.	rys. nr 3 szczegół włączenia w istniejący wodociąg wraz z hyd. ppoż.	str. 33
24.	rys. nr 4 szczegół włączenia hydrantu ppoż. naziemnego-końcowego	str. 34
25.	rys. nr 5 szczegół rury osłonowej	str. 35
26.	rys. nr 6 przekrój przyłącza wodociągowego	str. 36
27.	rys. nr 7 szczegół włączenia proj. przyłącza ø 40 mm PE	str. 37
28.	Karta katalogowa studzienki wodomierzowej	str. 38

Projektant

PROJEKTANT
Tadeusz Żółkowski
upr. GP-III/7842/38/91
§5 ust.2, §7, §13 ust.1 pkt 4 lit. a i b,
§2 ust.2 pkt 2, §6 ust. 4

Listopad , 2015 r.

Sprawdził:

mgr inż. Przemysław Załęwski
Uprawnienia bu[illegible] do projektowania
bez ograniczeń w spe[illegible] instalacyjnej w zakresie
sieci, instalacji i urz[illegible] cieplnych, wentylacyjnych,
gazowych, wodo[illegible] i kanalizacyjnych.
nr ewid. MAZ/0247/POOS/11

ZAKŁAD USŁUG KOMUNALNYCH
26-420 Nowe Miasto nad Pilicą
Pl. O. H. Koźmińskiego 4a
tel./fax./48/ 67 41 254; 67 41 349
NIP 797-203-50-47 REGON 140704544

WARUNKI TECHNICZNE DO PROJEKTOWANIA SIECI WODOCIĄGOWEJ

LOKALIZACJA: Żdżary, gmina **Nowe Miasto nad Pilicą,** działki nr 34, 33, 32, 14,13/4, 13/3 , 13/2

Inwestor: **Miasto i Gmina Nowe Miasto nad Pilicą**

Adres: **26-420 Nowe Miasto nad Pilicą, plac O. H. Koźmińskiego ½**

1. MIEJSCE PODŁĄCZENIA DO SIECI WODOCIĄGOWEJ

Istniejąca trasa wodociągowa z rur wodociągowych o średnicy 225 mm zlokalizowana na działce nr 34 we wsi Żdżary, gmina Nowe Miasto nad Pilicą własność Pobór wody ze Stacji Uzdatniania Wody w Zdżarach.

2. SIEĆ WODOCIĄGOWA

2.1 Trasę wodociągową zaprojektowac z rur wodociągowych o średnicy 110 mm 1.0 MPa
2.2. Włączenie w istniejącą sieć wodociągową trójnikiem 100/100/225 z zasuwą odcinającą ø100
2.3. Lokalizacja sieci wodociągowej zgodnie z obowiązujacymi przepisami w tym zakresie
2.4. Zaprojektować hydranty ppożarowy ø 80 mm nadziemny zgodnie z obowiązujacymi przepisami (działka nr 14 i na zakończeniu sieci wodociągowej - działka nr 13/1)

3. PRZYŁĄCZE WODOCIĄGOWE I WODOMIERZ.

3.1 Przyłącza wykonać z rur wodociągowych PE o średnicy 40 mm z PCV (ciśnienie 1.0 MPa) – długość 3,00 m na terenach zabudowanych.
3.2 Wodomierz zaprojektować na konsoli, zlokalizować w typowych studniach wodmierzowych typu SW100 HDPE (alternatywnie konstrukcji żelbetowej)
233 W zestawie wodomierzowym zaprojektować zawory antyskażeniowe od strony instalacji wewnętrznej (wg PN-B-07106/Az1)

15.09.2015 r

DYREKTOR
Zakładu Usług Komunalnych
mgr inż. Marian Zdzisław Misztal

Za zgodność
z oryginałem

PROJEKTANT
Tadeusz Zalewski
upr. GP-II/342/38/91
§5 ust.2, §7, §13 ust.1 pkt 4 lit. a i b,
§2 ust.2 pkt 2, §6 ust. 4

PAŃSTWOWY POWIATOWY INSPEKTOR SANITARNY
w GRÓJCU
05-600 Grójec ul. Mogielnicka 67
tel.: 48 664 22 58

Grójec, dnia 18 listopada 2015 r.

ZNS.703.16.2015

Projektowanie i Nadzory
Tadeusz Zalewski i S-ka
ul. Józefa Piłsudskiego 6B lokal 15
05-600 Grójec

OPINIA SANITARNA

Na podstawie art. 3 pkt 2 lit. a ustawy z dnia 14 marca 1985 r o Państwowej Inspekcji Sanitarnej (tekst jednolity: Dz. U. z 2015 r., poz. 1412), art. 32 ust. 1 pkt 2 ustawy z dnia 7 lipca 1994 r. Prawo budowlane (tekst jednolity: Dz. U. z 2013 r., poz. 1409), Państwowy Powiatowy Inspektor Sanitarny w Grójcu po zapoznaniu się z pismem z dnia 12.11.2015 r. jednostki projektowej: Projektowanie i Nadzory, Tadeusz Zalewski i S-ka, ul. Józefa Piłsudskiego 6B lokal 15, 05-600 Grójec oraz projektem budowlanym odcinka sieci wodociągowej z przyłączami w wsi Żdżary gm. Nowe Miasto nad Pilicą, projektant Tadeusz Zalewski,

uzgadnia

pod względem wymagań higienicznych i zdrowotnych projekt budowlany odcinka sieci wodociągowej z przyłączami w wsi Żdżary gm. Nowe Miasto nad Pilicą, bez zastrzeżeń.

Uzasadnienie

Projekt obejmuje budowę odcinka sieci wodociągowej o średnicy 110 PVC- 361 m wraz z przyłączami o średnicy 40PE – szt. 7 w wsi Żdżary gm. Nowe Miasto nad Pilicą.
Wodociągiem źródłowym jest istniejący wodociąg publiczny.
Projekt posiada zapis dotyczący płukania i dezynfekcji projektowanych przewodów wodociągowych oraz przeprowadzenia analizy bakteriologicznej i fizyko-chemicznej wody oraz montażu zaworów antyskażeniowych na przyłączach wodociągowych.

Otrzymują:
1. Adresat
2. A. a.

Opracował: Zygmunt Bigos

Za zgodność
z oryginałem

PROJEKTANT
Tadeusz Zalewski
upr. GP-III-7342/38/91
§5 ust.2, §7, §13 ust.1 pkt 4 lit. a i b,
§2 ust.2 pkt 2, §6 ust. 4

PAŃSTWOWY POWIATOWY
INSPEKTOR SANITARNY
W GRÓJCU
mgr Jolanta Podlińska-Matysiak

WYKAZ PODMIOTOW I SKOROWIDZ DZIAŁEK EWIDENCYJNYCH

05-600 GROJEC
ul. Józefa Piłsudskiego 59

z dnia: 2015-11-25

NAZWISKO I IMIĘ (NAZWA)	NAZWA OBRĘBU	ARKUSZ	DZIAŁKA	POW.DZIAŁKI	POŁOŻENIE DZIAŁKI,	ChW,UDZIAŁ,GRUPA, ADRES ZAMIESZKANIA (SIEDZIBA)	NIERUCHOMOŚĆ,JEDNOSTKA
Gmina : 140608_5-NOWE MIASTO NAD PILICĄ-OBSZAR							
KULCZYCKA BOŻENA TERESA (STANISŁAW,ALICJA) KULCZYCKI KRZYSZTOF JÓZEF (STANISŁAW,ZOFIA)	ŻDŻARY	1	13/1	4.3186		wl 1/1M 7.1 26-420 ŻDŻARY 83D wl M 7.1 26-420 ŻDŻARY 83D	G176
ANTONKIEWICZ EDYTA JANINA (JÓZEF,GRAŻYNA)	ŻDŻARY	1	13/2	1.0501		wl 1/1 7.1 93-026 ŁÓDŹ ul. SZENWALDA 5 / 16	G344
ANTONKIEWICZ ARKADIUSZ GRZEGORZ (JÓZEF,GRAŻYNA)	ŻDŻARY	1	13/3	0.5526		wl 1/1 7.1 96-200 RAWA MAZOWIECKA ul. JEROZOLIMSKA 16 / 1	G75
ANTONKIEWICZ WITOLD PIOTR (JÓZEF,GRAŻYNA)	ŻDŻARY	1	13/4	1.0501		wl 1/1 7.1 96-130 BIAŁYNIN-PODBÓR (POCZTA: GŁUCHÓW) 51	G345
KOWALIK SYLWIA ANNA (LESZEK,ZOFIA)	ŻDŻARY	1	14	1.6800		wl 1/1 7.1 91-719 ŁÓDŹ ul. ZMIENNA 15a / 4	G101
ADAMCZYK LIDIA (TADEUSZ,NATALIA)	ŻDŻARY	1	32	2.8300		wl 1/1 7.2 KOLUSZKI ul. KRASZEWSKIEGO 8	G49
KIESZEK PAWEŁ (JAN,JÓZEFA)	ŻDŻARY	1	33	2.5800		wl 1/1 7.1 26-420 ŻDŻARY 4	G74
MALISZEWSKI JAN (FELIKS,HENRYKA)	ŻDŻARY	1	34	1.9400		wl 1/1 7.1 ŻDŻARY ul. GM. NOWE MIASTO / 10	G57

Ilość jednostek rejestrowych użytych do wydruku: 8, działek: 8, podmiotów: 8

Z up. STAROSTY GROJECKIEGO

mgr inż. Renata Jaszczerska
Z-ca Naczelnika Wydziału Geodezji
Kartografii, Katastru i Nieruchomości

Za zgodność
z oryginałem

PROJEKTANT
Tadeusz Zalewski
upr. GP-III-7342/38/91
§5 ust.2, §7, §13 ust.1 pkt 4 lit. a i b,
§2 ust.2 pkt 2, §6 ust. 4

14

Grunty wsi Wierzchy
Grunty wsi Sanborz
do wsi Wierzchy
do wsi Sanborz
do wsi Rudki
do m. Rawa Mazowiecka
granica płd.-wsch. brzegu drogi
granica płd. brzeg rowu
13/1
13/2
13/3
13/4
32
33
34
8x10 PVC
L=50m
L=40m
Starostwo Powiatowe
Wydział Geodezji, Kartografii,
Gruntów i Nieruchomości
Ewidencji Gruntów i Kartograficznej
w Grójcu, ul. Piłsudskiego 52
§5 ust.2, §3 ust.1 pkt 1 lit. a i b,
§2 ust.2, §6 ust.4

OPIS TECHNICZNY

Odcinka wodociągu wraz z przyłączami dla siedmiu odbiorców
działka dz.33,32, 14, 13/4 , 13/3 , 13/2 i 13/1 w
miejscowości Żdzary gm. Nowe Miasto.

Zakres opracowania :

Niniejsze opracowanie obejmuje projekt budowy wodociągu wraz z przyłączami do siedmiu odbiorców w miejscowości Żdzary.
Wodociągiem źródłowym jest istniejący wodociąg o średnicy 225 mm /PVC/ w posesji działa nr ew. 34 w miejscowości Żdzary.

Charakterystyka wodociągu z przyłączem :

1.	Wodociąg o średnicy 110 mm PVC 1MPa	361 mb
2.	Przyłącze wodociągowe o średnicy 40 mm PE (szt. – 7)	21 mb
3.	Hydranty ppoż. naziemne o średnicy 80 mm	2 szt.
4.	Studzienki wodomierzowe o średnicy 1000 mm typu HDPE	7 szt.
5.	Rura osłonowa o średnicy 200 mm PE	6 mb

Trasowanie sieci i przyłącza wodociągowego :

Przed rozpoczęciem robót zgodnie z zaleceniami Zespołu Uzgodnień Dokumentacji należy wytyczyć trasę wodociągu i przyłącz z zatwierdzonym projektem przez uprawnionego geodetę lub jednostkę geodezyjną i przekazać wykonawcy szkic wytyczenia.
W przypadku prowadzenia przewodów wodociągowych w pobliżu przeszkód należy zachować minimalne odległości od:

- drzew - 1,5 m.
- słupów oświetleniowych i telekomunikacyjnych - 1,0 m.
- kabli energetycznych i telekomunikacyjnych - 1,8 m.
- sieci gazowych - 0,5 m.
- fundamentów budynku - 1,5 m.

Dopuszcza się usytuowanie przewodów w odległościach mniejszych od podanych pod warunkiem wykonania metodą przewiertów w rurze osłonowej.

Roboty ziemne :

Wykopy ziemne należy poprowadzić zgodnie z normą branżową BN-62/8836-02. Wykopy pod przyłącza wodociągowe i kanalizacyjne otwarte. Głębokość wykopu ca. 1,80 m od wierzchu położonej rury. Roboty ziemne poprowadzone będą w wykopach w gr. kat. III i IV oraz wykonane : mechanicznie 90% a pozostałe 10 % ręcznie. Zasypanie wykopów przewidziano gruntem rodzimym złożonym obok wykopu. Z zachowaniem proporcji zasypania wykopu 10% bezpośrednio po ułożeniu rur ręcznie z jednoczesnym zagęszczeniem a pozostałe 90% zasypać mechanicznie warstwami co 40 cm i zagęścić.

Przewidziano, iż roboty ziemne wykonywane będą w gruntach mokrych , to wobec powyższego przewiduje się zabezpieczenie wykopów pełne i okresowe pompowanie wody z wykopów .
Roboty prowadzone przy budowie wodociągu w oparciu o Rozporządzenie Ministra Transportu Budownictwa i Gospodarki morskiej z dni 25 kwietnia 2012 r poz. 463 należy zakwalifikować do pierwszej kategorii geotechnicznej.
Pod wjazdami na posesje [utwardzone] przejście sieci wodociągowej należy wykonać metodą przecisku lub przewiertu w rurze osłonowych stalowych lub PE

Montaż przewodów wodociągowych :
==========

Montaż przewodów wodociągowych należy wykonać zgodnie z „Instrukcją wykonania i odbioru zewnętrznych przewodów wodociągowych wykonanych z rur110mm PVC typ S z uszczelkami fabrycznymi oraz zgodnie ze schematami. Wykonane przyłącza wodociągowe należy wykonać z rur PVC do 1 MPa . Montaż połączenia istniejącej sieci wodociągowej z wodociągiem źródłowym wykonać za pomocą trójnika żeliwnego kołnierzowego o średnicy 200/200/100 mm z zasuwa odcinającą 100 mm typu Akva z obudową umieszczona bezpośrednio w gruncie i zabezpieczona skrzynką uliczną i płytka betonowa z otworem. Zmontowane i zasypane odcinki wodociągu o długości 200 m należy poddać próbie ciśnieniowej na ciśnienie1,0 MPa. Próbę ciśnieniową rurociągu należy wykonać zgodnie normą PN-64/B-10715. Wynik jest pozytywny jeśli w przeciągu 30 min na manometrze ciśnienie nie ulegnie zmianie powyżej 0,01 MPa na każde 200 mb przewodu i jeżeli nie ma przecieków na połączeniach rur i armatury.
Ze względu na właściwości rur PVC należy unikać ich montowania przy temperaturach poniżej 0 C.

Uzbrojenie projektowanego wodociągu. :
==========

Projektowana przebudowa wodociągu wyposażona będzie w następujące uzbrojenia:

- zasuwy odcinające kołnierzowe typu Akva o średnicy 100 mm	szt. – 1
- zasuwa odcinająca kołnierzowa z obudowami typu Akva o średnicy 80 mm	szt. – 2
- hydrant ppoż. 80 mm / naziemny/	szt. – 2
- opaski typu Akva 110/40 mm	szt. –7
- zasuwy odcinające z obudowami 32 mm typu Akva	szt. – 7
- rura osłonowa o średnicy 200 mm stalowa lub PE	mb – 6

Wytyczne zabezpieczenia antykorozyjnego
==========

Ponieważ w okresach wiosenno- jesiennych wody gruntowe mogą sięgać będą powyżej posadowienia projektowanych przyłącz wodociągowych i jego uzbrojenia tj. zasuw, kształtki żeliwne i bloki oporowe należy dodatkowo zabezpieczyć antykorozyjnie poprzez malowanie roztworami bitumicznymi lub lepikiem asfaltowym dwukrotnie

Przyłącze wodociągowe :
==========

Przyłącze wodociągowe wykonane z rur PE o średnicy 40 mm do 1 MPa łączone na kształtki PE skrętne. Włączone w projektowany wodociąg z a pomaca opaski typu AKVA o średnicy 110/40 mm z zasuwą odcinającymi 32 mm z obudowami i

trzpieniami wyprowadzone do powierzchni terenu zabezpieczone skrzynkami żeliwnymi o średnicy 140 mm dodatkowo w terenie nie utwardzonym należy zamontować płytkę betonowa z otworem. Zestawy wodomierzowe z wodomierzami skrzydełkowymi o średnicy 20 mm umieszczone zostaną w studzienkach wodomierzowych typ. HDPE o średnicy 1000 mm z konsolami do wodomierzy. .
Zestaw wodomierzowy należy montować przy zastosowaniu odpowiednich konsolach .
Roboty ziemne przy budowie przyłącza wodociągowego w takiej samej technologii jak przy sieci wodociągowej. Na każdym przyłączu zostanie zamontowany za zestawem wodomierzowym zawór antyskarżeniowy o średnicy zestawu.

Dezynfekcja i płukanie wodociągu z przyłączem .
==========

Dezynfekcję i płukanie sieci należy wykonać wg wytycznych zawartych w „ Zbiorowej Instrukcji MGK z 1966r . Przed oddaniem rurociągu do użytku należy przeprowadzić płukanie i dezynfekcję. Rury należy płukać czystą wodą z wodociągu miejskiego przy prędkości przepływu dostatecznego dla wypłukiwania zanieczyszczeń mechanicznych ca 0,3 MPa i przy otwartych hydrantach .Po płukaniu należy przeprowadzić dezynfekcję rurociągu chlorkiem wapnia w ilości 100 mg/l lub 3% roztworem podchlorynu sodu.
Po 24-30 godzinnym staniu wody , aż do czasu wypłynięcia z hydrantów wody pozbawionej zapachu chloru. Po dezynfekcji i płukaniu powinna być przeprowadzona dokładna analiza bakteriologiczna i fizyko-chemiczna wody przez laboratorium TSSE pod względem przydatności do spożycia - podparta protokółem analizy wody. Na podstawie wyników badań , po stwierdzeniu całkowitego braku zanieczyszczeń, nowo wybudowany wodociąg może być podłączony do czynnej sieci wodociągowej.

Oznakowanie wodociągu i przyłącza :
==========

W celu ułatwienia i usprawnienia eksploatacji wszystkie urządzenia i uzbrojenia wodociągu i przyłącz należy oznakować wg obowiązujących norm i wytycznych. Zasuwy oznakować tabliczkami na stałych ogrodzeniach i ścianach.

Uwagi końcowe :
==========

Wytyczenie wodociągu z przyłączami należy zlecić uprawnionemu geodecie .

- przed zasypaniem rurociągu należy dokonać inwentaryzacji powykonawczej geodezyjnej
- po skompletowaniu dokumentacji przekazać do eksploatacji Zakładu Gospodarki Komunalnej w Nowym Miecie.
- Inwestor zapewni odpowiedni nadzór inwestorski i autorski na wykonaniem przyłącz.
- projektowane przyłącza wykonać zgodnie zobowiązującymi przepisami i instrukcjami montażowymi podyktowanych przez producentów poszczególnych zastosowanych do budowy materiałów.
- wykonawca zapewni odpowiednie zabezpieczenie prac pod względem BHP.

Zabezpieczenie przeciwpożarowe:
==========

Zgodnie z warunkami technicznymi źródłowy wodociąg sieci obwodowej posiada średnicę 110 mm PVC i jest zlokalizowany w posesjach prywatnych /patrz na planie

sytuacyjnym/ posiada ciśnienie o 0,35 MPa .W pierwszym etapie zostanie istniejący wodociąg przedłużony dla potrzeb odbiorcy działka 13/1 . Zgodnie z Rozporządzeniem Ministra Spraw Wewnętrznych i Administracji z dnia 24.07.2009r w sprawie przeciwpożarowego zaopatrzenia w wodę i dróg pożarowych (Dz. U. Nr 124, poz. 1030) .Projektuje się wodociąg części sieci obwodowej o średnicy 110 mm PVC dla zasilania w wodę siedmiu posesji i zabezpieczenia ppoż. Na projektowanym odcinku sieci wodociągowej obwodowej dla celów ppoż. projektuje się dwa hydranty ppoż. podziemnych średnicy 80 mm przy wydajności 10 l/s. W drugim etapie projektowany wodociąg zostanie połączony w pierścień z istniejącym w miejscowości Żdzary o średnicy 225 mm PVC.

PROJEKTANT
Tadeusz Zalewski
upr. GP-NL-6342/38/91
§5 ust.2, §7, §13 ust.1 pkt 4 lit. a i b,
§2 ust.2 pkt 2, §6 ust. 4

Grójec, dnia 09.11.2015 r.

O Ś W I A D C Z E N I E

na podstawie art. 20 ust.4 ustawy z dnia 7 lipca 1994 r. Prawo Budowlane wraz z późniejszymi zmianami / tj.: Dz. U. z 2013 r. poz. 1409 z późniejszymi zmianami / oświadczamy, że sporządzony projekt budowlano-wykonawczy odcinka sieci wodociągowej z przyłączami w działkach nr ew. 13/1,13/2,13/3,13/4,14,32,33, i 34 w wsi Żdżary gm. Nowe Miasto nad Pilicą , wykonany jest zgodnie z obowiązującymi przepisami oraz zasadami wiedzy technicznej.

PROJEKTANT
Tadeusz Zalewski
upr. GP-III-7342/38/91
§5 ust.2, §7, §13 ust.4 pkt 4 lit. a i b,
§2 ust.2 pkt 2, §6 ust. 4

..... / projektant: /

..... /sprawdził:/

mgr inż. Przemysław Zalewski
Uprawnienia budowlane do projektowania bez ograniczeń w [illegible] instalacyjnej w zakresie sieci, instalacji [illegible] cieplnych, wentylacyjnych, gazowych, wo[illegible] kanalizacyjnych.
nr ewid. MAZ/0247/POOS/11

<u>Informacja</u>

dotycząca bezpieczeństwa i ochrony zdrowia

Nazwa i adres obiektu budowlanego:

Odcinek sieci wodociągowej z przyłączami

Żdżary [dz. nr ew. 13/1,13/2,13/3,13/4,14,32,33 i 34],

26-420 Nowe Miasto nad Pilicą

Inwestor:

Gmina Nowe Miasto nad Pilicą
Plac O. H. Koźmińskiego 1/2,
26-420 Nowe Miasto nad Pilicą

Projektant i sprawdzający:

Projektant:	**Pieczątka i podpis:** PROJEKTANT Tadeusz Zalewski upr. GP-III-7342/38/91 §5 ust.2, §7, §13 ust.1 pkt 4 lit. a i b, §2 ust.2 pkt 2, §6 ust. 4
Tadeusz Zalewski **nr upr. GP-III-7342/38/91**	
Sprawdził:	**Pieczątka i podpis:** mgr inż. Przemysław Zalewski Uprawnienia budowlane bez ograniczeń w specjalności instalacyjnej w zakresie sieci, instalacji i urządzeń cieplnych,wentylacyjnych, gazowych, wodociągowych i kanalizacyjnych. nr ewid. MAZ/0247/POOS/11
Przemysław Zalewski **nr upr. MAZ/0247/POOS/11**	

Jednostka Projektowa:

Projektowanie i Nadzory Tadeusz Zalewski i S-ka
ul. Piłsudskiego 6b lok. 15
05- 600 Grójec

Podstawa prawna:

art. 20 ust. 1b Prawa Budowlanego (Dz. U. nr 207 z 2003 r. poz. 2016 z późń. zm.) oraz Rozporządzenie Ministra Infrastruktury z dnia 23.06.2003 r. w sprawie informacji dotyczącej bezpieczeństwa i ochrony zdrowia (Dz. U. nr 120 poz. 1126)

Grójec, dnia 09.11.2015r.

Część opisowa:

1. **Zakres robót:**

   Odcinek sieci wodociągowej z przyłączami.

2. **Wykaz urządzeń stwarzających zagrożenie zdrowia lub życia pracowników:**
   a) sieć energetyczne niskiego napięcia;
   b) sieć wodociągowa;
   c) sieć telekomunikacyjna;

3. **Elementy zagospodarowania terenu stwarzające zagrożenie bezpieczeństwa i zdrowia ludzkiego**

   – sieć energetyczna niskiego napięcia;

4. **Wskazania dotyczące przewidywanych zagrożeń:**

1. Plan bezpieczeństwa i ochrony zdrowia na budowie sporządza się, jeżeli:

1) w trakcie budowy wykonywany będzie przynajmniej jeden z rodzajów robót budowlanych wymienionych w ust. 2 - **nie występuje**

2) przewidywane roboty budowlane mają trwać dłużej niż 30 dni roboczych i jednocześnie będzie przy nich zatrudnionych co najmniej 20 pracowników lub pracochłonność planowanych robót będzie przekraczać 500 osobodni – **nie występują**

2. W planie, o którym mowa w ust. 1, należy uwzględnić specyfikę następujących rodzajów robót budowlanych:

1) których charakter, organizacja lub miejsce prowadzenia stwarza szczególnie wysokie ryzyko powstania zagrożenia bezpieczeństwa i zdrowia ludzi, a w szczególności przysypania ziemią lub upadku z wysokości - **występują** .

2) przy prowadzeniu których występują działania substancji chemicznych lub czynników biologicznych zagrażających bezpieczeństwu i zdrowiu ludzi - **nie występuje**

3) stwarzających zagrożenie promieniowaniem jonizującym - **nie występuje**

4) prowadzonych w pobliżu linii wysokiego napięcia lub czynnych linii komunikacyjnych - **nie występuje**

5) stwarzających ryzyko utonięcia pracowników - **nie występuje**

6) prowadzonych w studniach, pod ziemią i w tunelach - **nie występuje**

7) wykonywanych przez kierujących pojazdami zasilanymi z linii napowietrznych - **nie występuje**

8) wykonywanych w kesonach, z atmosferą wytwarzaną ze sprężonego powietrza - **nie występuje**

9) wymagających użycia materiałów wybuchowych - **nie występuje**

10) prowadzonych przy montażu i demontażu ciężkich elementów prefabrykowanych – **nie występuje**

5. Pracownicy i zakres instruktażu

Do robót mogą przystąpić tylko pracownicy posiadający odpowiednie kwalifikacje zawodowe, znający przepisy BHP oraz przeszkoleni w obsłudze narzędzi i sprzętu do wykonania nimi robót. Pracownicy powinni być poinstruowani przed przystąpieniem do robót przez Kierownika Budowy. Zgodnie z wytycznymi zawartymi w Rozporządzeniu Ministra Gospodarki i Pracy z dnia 27 lipca 2004 r. w sprawie szkolenia w dziedzinie bezpieczeństwa i higieny pracy (Dz. U. nr 180, poz. 1860 z późn. zm.). Do robót przystępują pracownicy posiadający badania lekarskie stwierdzające brak przeciwskazań do pracy na danym stanowisku pracy. Personel inżynieryjno-techniczny kierujący i nadzorujący przebieg prób oraz personel przewidziany do przeprowadzania prób powinien być przeszkolony w zakresie BHP.

6. **Wydzielenie i oznakowanie miejsc w trakcie realizacji wraz zabezpieczeniem terenu:**

Należy wydzielić i oznakować strefy: robocze, składowania materiałów, ppoż. i zabezpieczenia sanitarnego. Strefa zabezpieczenia sanitarnego powinna być wyposażona w apteczkę pierwszej pomocy (w miejscu łatwo dostępnym dla pracowników – samochodzie) oraz podręczny sprzęt przeciwpożarowy (gaśnica). Wszystkie strefy winny być odpowiednio oznakowane wyposażone w tablice informacyjne i ostrzegawcze. W pasie ruchu drogowego roboty prowadzić na podstawie zatwierdzonego projektu organizacji ruchu. Należy wyznaczyć drogi komunikacyjne i ewakuacyjne na wypadek awarii, pożaru, czy innego zagrożenia o charakterze nagłym. Osoby przebywające na stanowiskach, znajdujące się na wysokości co najmniej 1 m od poziomu podłogi powinny być zabezpieczone przed upadkiem z wysokości. Przy wykonywaniu prac związanych z pracami na wysokości przestrzegać wytycznych BHP zawartych w rozporządzeniu Ministra Infrastruktury z dnia 6 lutego 2003 r.mw sprawie bezpieczeństwa i higieny pracy podczas wykonywania robót budowlanych(Dz. U. 2003, Nr 47, poz. 401). W pracach spawalniczych przestrzegać przepisów i zasad BHP oraz ochrony przeciwpożarowej.

7. Środki ochrony osobistej:

Pracownikom należy zapewnić odzież ochronną i obuwie robocze zgodnie z charakterem wykonywanej pracy, ponadto pracownicy winni być wyposażeni w indywidualne środki ochrony tj.: rękawice i kaski.

Starostwo Powiatu grójeckiego
Zespół Uzgadniana Dokumentacji
Projektowej Sieci Uzbrojenia Terenu
ul. Piłsudskiego 59

Grójec, dn 2015 -11- 06

KOPIA

PROTOKÓŁ NR 417/15

w sprawie uzgodnienia dokumentacji projektowej.

Obiekt działki nr 13/1, 13/2, 13/3, 13/4, 14, 32, 33, 34 obręb Zdziary Gm. Nowe Miasto n/P

Przedmiot uzgodnienia sieć kanalizacyjna z przyłączami

Inwestor M. i G. w Nowym Mieście

Zlecenie Tadeusz Zalewski **Nr** 417/15 **z dnia** 2015 -11- 06

(inwestora, projektanta)

Narada Koordynacyjna Zespołu Uzgadniania Dokumentacji Projektowej Sieci Uzbrojenia Terenu

opiniuje pozytywnie projekt z następującymi warunkami:

Za zgodność z oryginałem

PROJEKTANT
Tadeusz Zalewski
upr. GP-III-342/38/91
§6 ust.2, §7, §13 ust.1 pkt 4 lit. a i b,
§2 ust.2 pkt 2, §6 ust. 4

CZŁONKOWIE NARADY KOORDYNACYJNEJ

Lp.	Instytucja	Nazwisko o imię	Podpis
1	UMiG Nowe Miasto n/Rd.	Kowalczyk Małgorzata	
2	NSP Sp. Zo.o. RDK w Mogielnicy	Gołębiewska Urszula	
3	NZOZ U. Świętokrzyskie Centrum Medyczne	Marzena Tom	
4	NETMA Sp.	Leszek Kwiek	
5			
6			
7			
8			
9			
10			
11			
12			
13			
14			
15			

Przewodniczący narady:

Z up. STAROSTY GRÓJECKIEGO

mgr inż. Anna Wyszyńska
Przewodniczący narady
koordynacyjnej

SZKIC ORIENTACYJNY

SKALA 1 : 10 000

powiat grójecki

gmina: NOWE MIASTO N.PILICĄ GM.

obręb: WIEŚ ŻDŻARY

dz nr.WG LOKALIZACJI

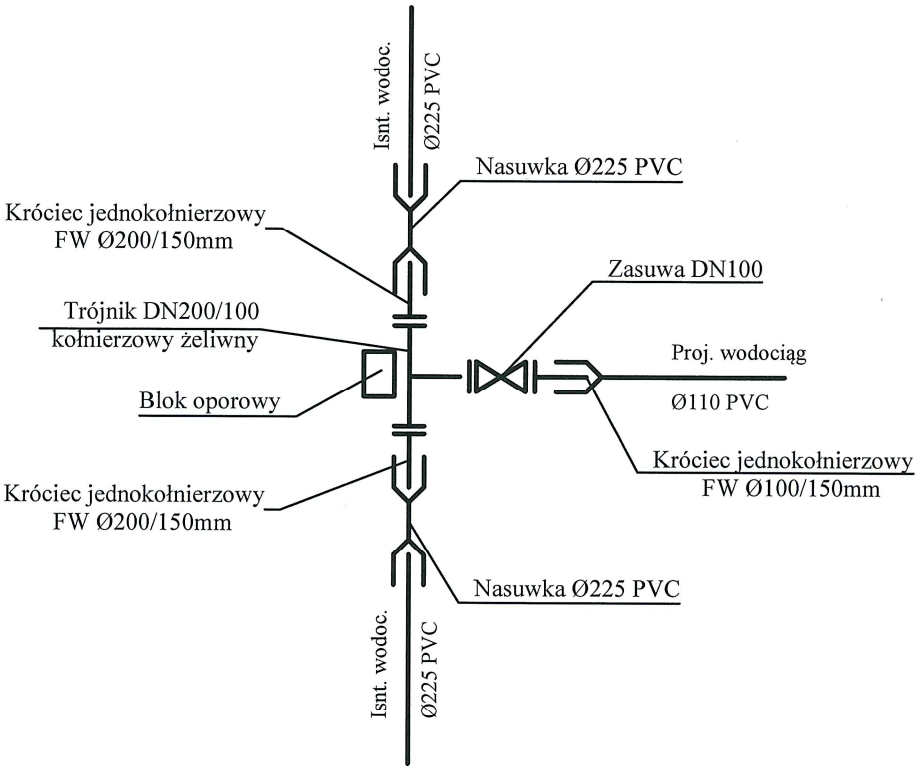

Jednostka projektowa: ZALEWSKI PROJEKTOWANIE I NADZORY	PROJEKTOWANIE I NADZORY T. ZALEWSKI i s-ka 05-600 Grójec ul. Piłsudskiego 6b lokal 15 tel/fax. (48) 664 - 56 - 86 biuro@zalewski-inzynieria.com			
INWESTOR	Gmina Nowe Miasto n/Pilicą Pl. O.H. Koźmińskiego 1/2, 26-420 Nowe Miasto			
OBIEKT	Przyłącze wodociągowe (szt. 7) Żdżary dz. nr ew. 13/1, 13/2, 13/3, 13/4, 14, 32, 33, gm. Nowe Miasto			
TREŚĆ RYSUNKU	Szczegół włączenia w istniejący wodociąg			
	IMIĘ I NAZWISKO	PODPIS	BRANŻA	SANITARNA
PROJEKTANT	Tadeusz Zalewski nr upr. GP-III-7342/68/91		DATA	11.2015
OPRACOWAŁ			SKALA	-
SPRAWDZIŁ	Przemysław Zalewski nr upr. MAZ/0247/POOS/11		RYS. NR	2

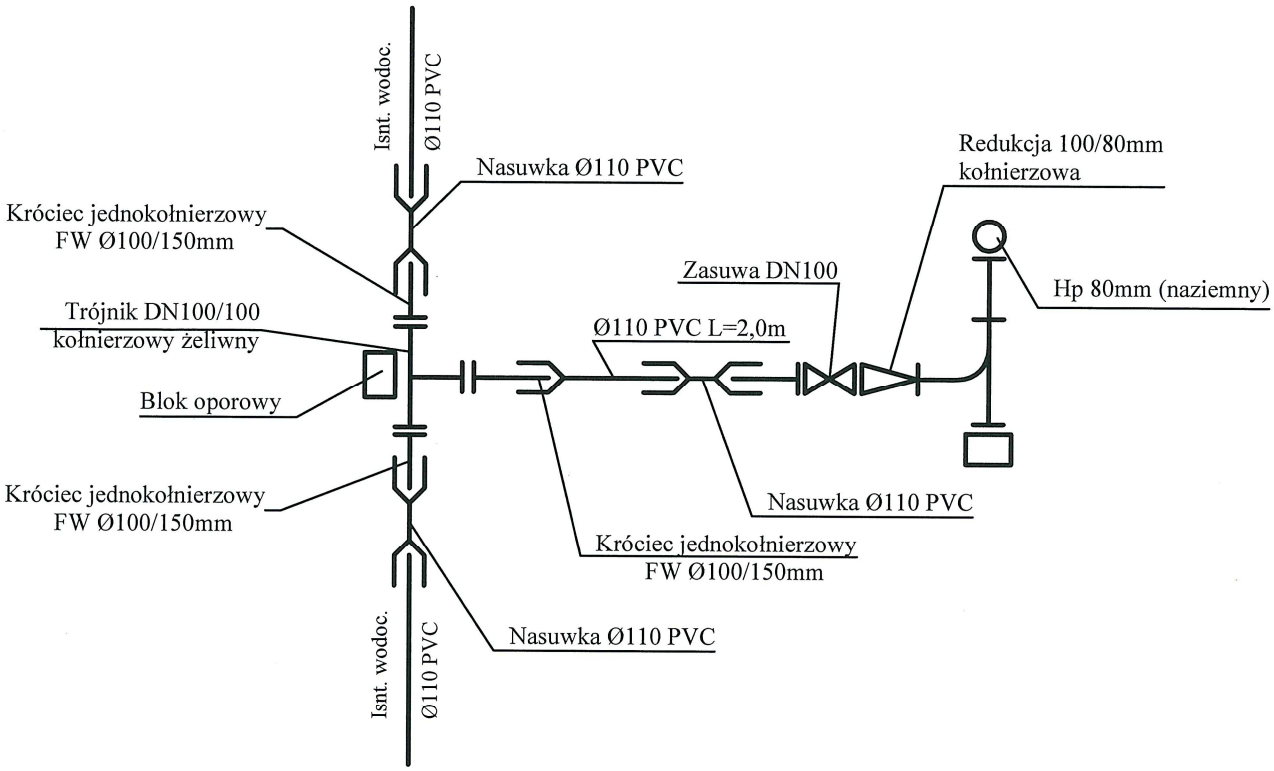

Jednostka projektowa: ZALEWSKI PROJEKTOWANIE I NADZORY	PROJEKTOWANIE I NADZORY T. ZALEWSKI i s-ka 05-600 Grójec ul. Piłsudskiego 6b lokal 15 tel/fax. (48) 664 - 56 - 86 biuro@zalewski-inzynieria.com			
INWESTOR	Gmina Nowe Miasto n/Pilicą Pl. O.H. Koźmińskiego 1/2, 26-420 Nowe Miasto			
OBIEKT	Przyłącze wodociągowe (szt. 7) Żdżary dz. nr ew. 13/1, 13/2, 13/3, 13/4, 14, 32, 33, gm. Nowe Miasto			
TREŚĆ RYSUNKU	Szczegół włączenia w istniejący wodociąg wraz z hydrantem ppoż.			
	IMIĘ I NAZWISKO	PODPIS	BRANŻA	SANITARNA
PROJEKTANT	Tadeusz Zalewski nr upr. GP-III-7342/68/91		DATA	11.2015
OPRACOWAŁ			SKALA	-
SPRAWDZIŁ	Przemysław Zalewski nr upr. MAZ/0247/POOS/11		RYS. NR	3

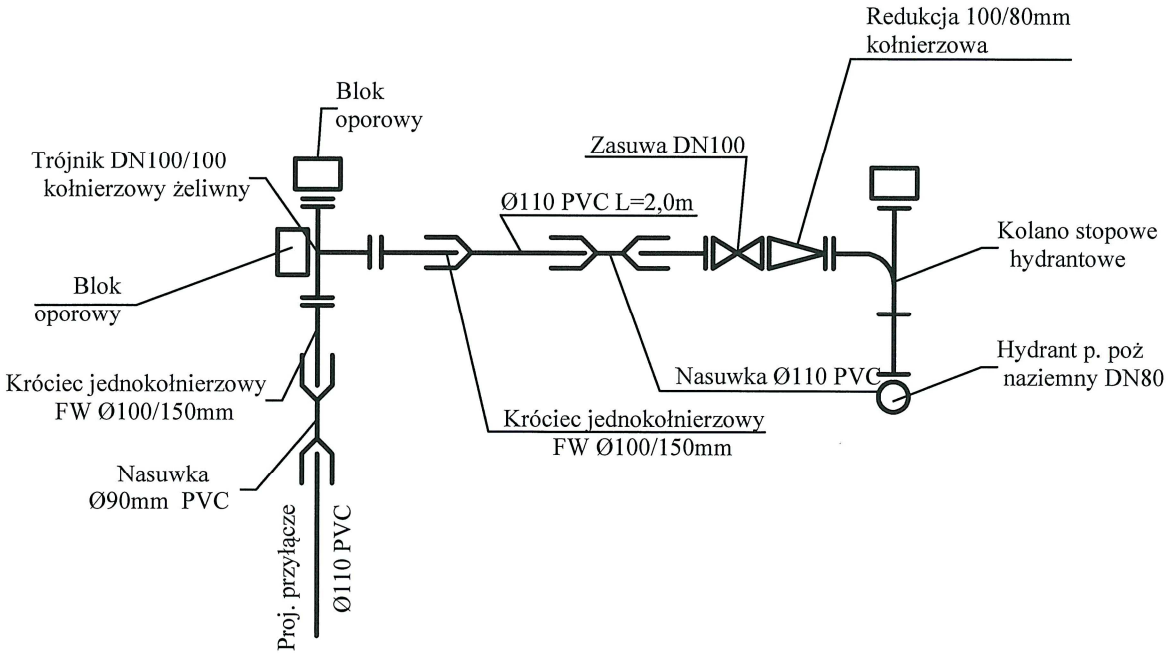

Jednostka projektowa: ZALEWSKI PROJEKTOWANIE I NADZORY	PROJEKTOWANIE I NADZORY T. ZALEWSKI i s-ka 05-600 Grójec ul. Piłsudskiego 6b lokal 15 tel/fax. (48) 664 - 56 - 86 biuro@zalewski-inzynieria.com			
INWESTOR	Gmina Nowe Miasto n/Pilicą Pl. O.H. Koźmińskiego 1/2, 26-420 Nowe Miasto			
OBIEKT	Przyłącze wodociągowe (szt. 7) Żdżary dz. nr ew. 13/1, 13/2, 13/3, 13/4, 14, 32, 33, gm. Nowe Miasto			
TREŚĆ RYSUNKU	Szczegół włączenia hydrantu ppoż. naziemnego - końcowego			
	IMIĘ I NAZWISKO	PODPIS	BRANŻA	SANITARNA
PROJEKTANT	Tadeusz Zalewski nr upr. GP-III-7342/68/91		DATA	11.2015
OPRACOWAŁ			SKALA	-
SPRAWDZIŁ	Przemysław Zalewski nr upr. MAZ/0247/POOS/11		RYS. NR	4

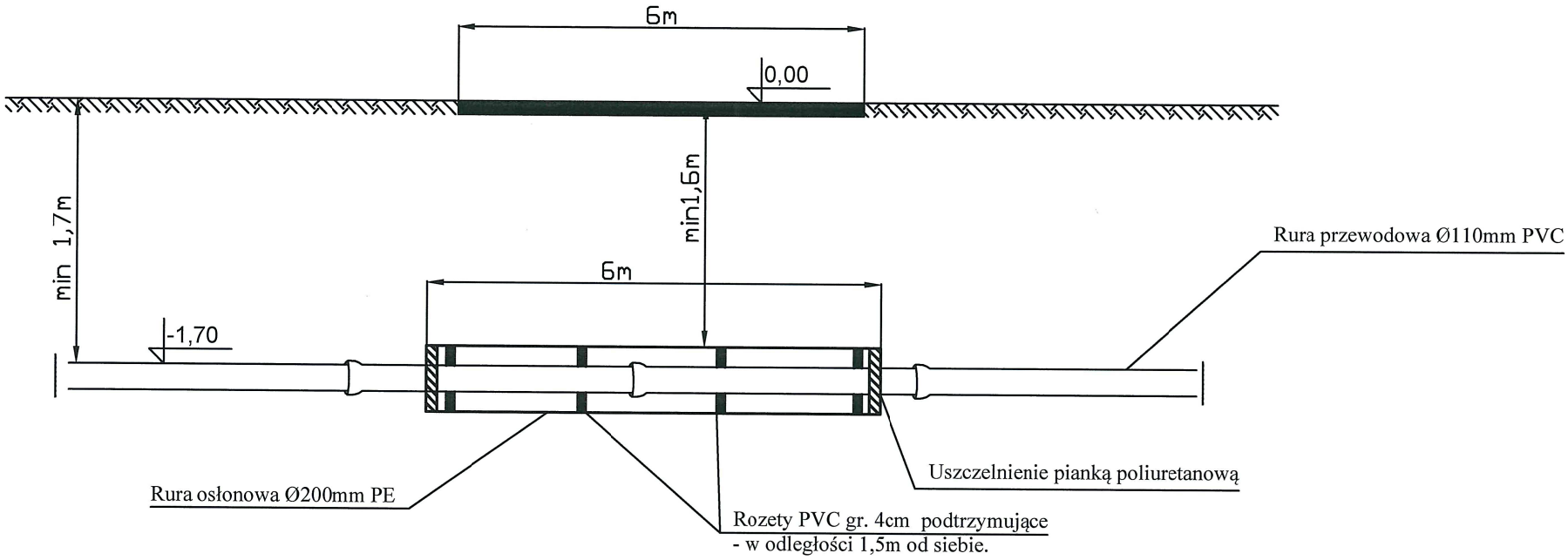

Jednostka projektowa:

ZALEWSKI PROJEKTOWANIE I NADZORY

PROJEKTOWANIE I NADZORY T. ZALEWSKI i s-ka
05-600 Grójec ul. Piłsudskiego 6b lokal 15
tel/fax. (48) 664 - 56 - 86
biuro@zalewski-inzynieria.com

OBIEKT	Gmina Nowe Miasto n/Pilicą Pl. O.H. Koźmińskiego 1/2, 26-420 Nowe Miasto
	Przyłącze wodociągowe (szt. 7) Żdżary dz. nr ew. 13/1, 13/2, 13/3, 13/4, 14, 32, 33, gm. Nowe Miasto
TREŚĆ RYSUNKU	Szczegół rury osłonowej

	IMIĘ I NAZWISKO	PODPIS	BRANŻA	SANITARNA
PROJEKTANT	Tadeusz Zalewski nr upr. GP-III-7342/38/91		DATA	11.2015
OPRACOWAŁ			SKALA	bs
SPRAWDZIŁ	mgr inż. Przemysław Zalewski nr upr. MAZ/0247/POOS/11		RYS. NR	5

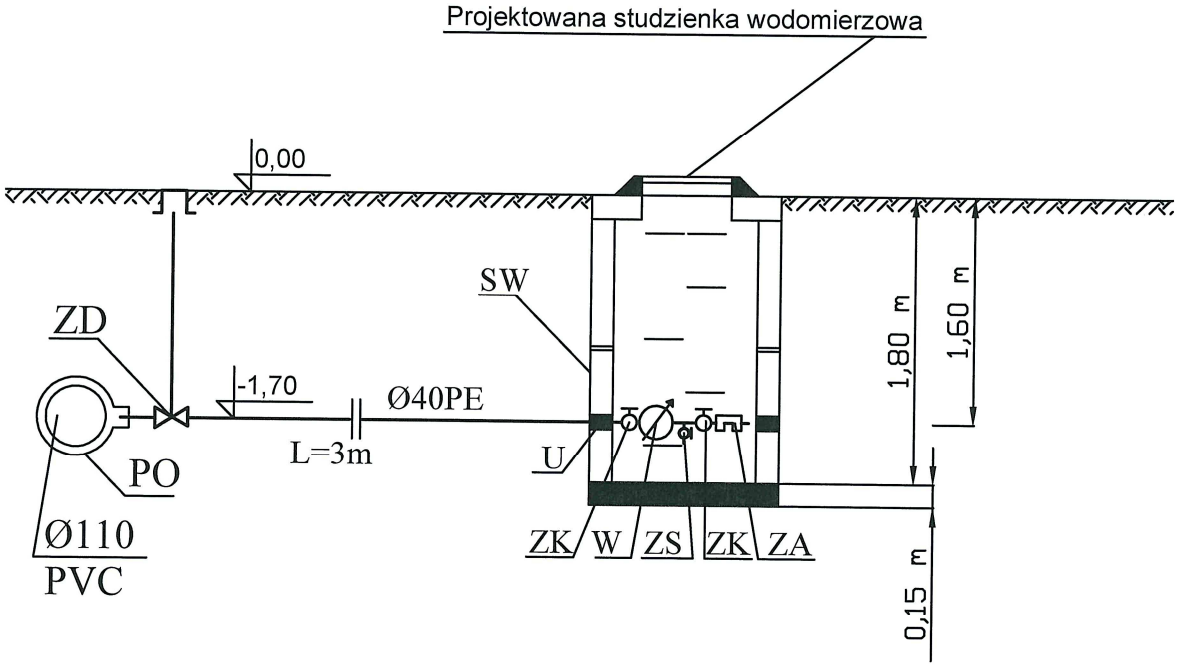

PO - Połączenie na opaskę - typ Akva 110/40 mm szt. 7
SW - Studzienka wodomierzowa ∅ 1.0/1.8m HDPE szt. 7
z włazem typu "Wałcz"
ZD - Zasuwa (zawór kulowy) Dn32 AKVA szt. 7
ZK1 - Zawór kulowy odcinający Dn32 szt. 7
W - Wodomierz dn20 szt. 7
ZS - Zawór spustowy dn15 szt. 7
ZK2 - Zawór odcinający dn20 szt. 7
ZA - Zawór antyskażeniowy typ Danfoss Dn20 szt. 7
U - Uszczelnienie pierścieniem uszczelniającym szt. 7

Jednostka projektowa: ZALEWSKI PROJEKTOWANIE I NADZORY	PROJEKTOWANIE I NADZORY T. ZALEWSKI i s-ka 05-600 Grójec ul. Piłsudskiego 6b lokal 15 tel/fax. (48) 664 - 56 - 86 biuro@zalewski-inzynieria.com			
INWESTOR	Gmina Nowe Miasto n/Pilicą Pl. O.H. Koźmińskiego 1/2, 26-420 Nowe Miasto			
OBIEKT	Przyłącze wodociągowe (szt. 7) Żdżary dz. nr ew. 13/1, 13/2, 13/3, 13/4, 14, 32, 33, gm. Nowe Miasto			
TREŚĆ RYSUNKU	Przekrój przyłącza wodociągowego			
	IMIĘ I NAZWISKO	PODPIS	BRANŻA	SANITARNA
PROJEKTANT	Tadeusz Zalewski nr upr. GP-III-7342/68/91		DATA	11.2015
OPRACOWAŁ			SKALA	-
SPRAWDZIŁ	Przemysław Zalewski nr upr. MAZ/0247/POOS/11		RYS. NR	6

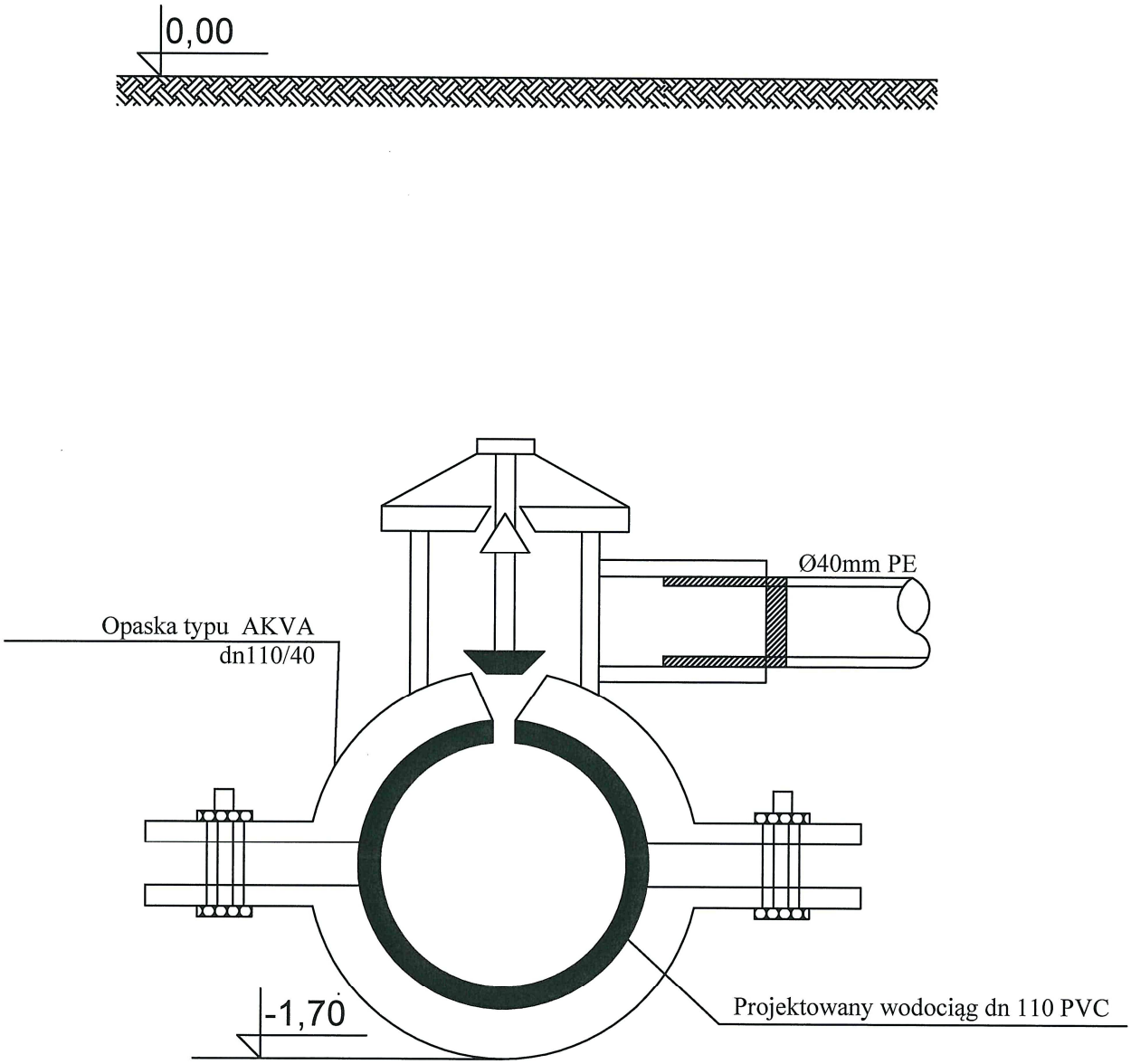

UWAGA:

W opasce należy zastosować śruby, podkładki i nakrętki ze stali kwasoodpornej lub mosieżnej

Jednostka projektowa: ZALEWSKI PROJEKTOWANIE I NADZORY	PROJEKTOWANIE I NADZORY T. ZALEWSKI i s-ka 05-600 Grójec ul. Piłsudskiego 6b lokal 15 tel/fax. (48) 664 - 56 - 86 biuro@zalewski-inzynieria.com			
INWESTOR	Gmina Nowe Miasto n/Pilicą Pl. O.H. Koźmińskiego 1/2, 26-420 Nowe Miasto			
OBIEKT	Przyłącze wodociągowe (szt. 7) Żdżary dz. nr ew. 13/1, 13/2, 13/3, 13/4, 14, 32, 33, gm. Nowe Miasto			
TREŚĆ RYSUNKU	Szczegół włączenia proj. przyłącza Ø 40mm PE			
	IMIĘ I NAZWISKO	PODPIS	BRANŻA	SANITARNA
PROJEKTANT	Tadeusz Zalewski nr upr. GP-III-7342/68/91		DATA	11.2015
OPRACOWAŁ			SKALA	-
SPRAWDZIŁ	Przemysław Zalewski nr upr. MAZ/0247/POOS/11		RYS. NR	7

STUDZIENKI WODOMIERZOWE "WOBET-HYDRET"

W ofercie firmy znajdują się różne typy studzienek wodomierzowych: SW100/1,8 HDPE, SW100/2,0 HDPE, SW120/1,8 HDPE, SW120/2,0 HDPE. Przeznaczone są do montażu w terenach o wysokim poziomie wody gruntowej lub w przypadku okresowego jej występowania. Skonstruowane są w ten sposób, aby zapewnić szczelność i ochronić zainstalowane wewnątrz urządzenia i umożliwić do nich dostęp.

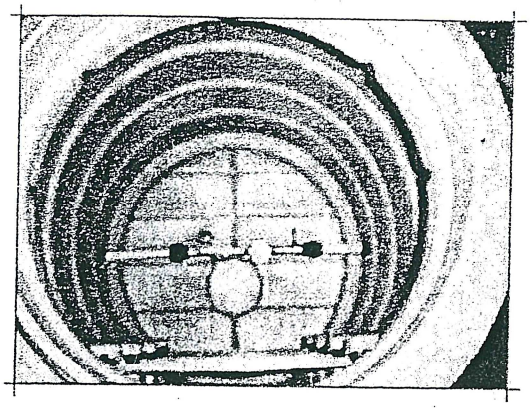

Studzienki wodomierzowe SW100/1,8 i SW100/2,0 wykonane są metodą formowania rotacyjnego. Powierzchnia zewnętrzna jest karbowana w formie fal o przekrojach w kształcie zaokrąglonych trapezów. Poprzeczne ożebrowanie studzienki, oprócz zwiększenia wytrzymałości, umożliwia jej trwalsze zakotwienie w gruncie, lub umożliwia zastosowanie opaski betonowej.

Studzienki SW100/1,8 i SW100/2,0 posiadają od wewnątrz antypoślizgowe stopnie złazowe, natomiast studzienki SW120/1,8 i SW120/2,0 wyposażone są w drabinkę złazową. W przypadku konieczności odwodnienia możliwe jest wykonanie w dolnej części komory króćca odpływowego PVC do podłączenia kanalizacji.

Przykładowa zabudowa zestawu: wodomierz + zawór antyskażeniowy

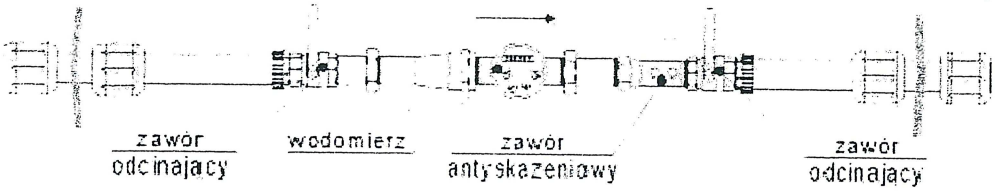

Studzienka wodomierzowa standardowo wyposażona jest w złącza szczelne dla rur PE 32 do PE 63. Możliwe do wykonania są także przyłącza do innych rur: metalowych lub PE o innej średnicy. Prowadzimy również sprzedaż studzienek wyposażonych w wodomierz i zawór antyskażeniowy.

◈ *INFORMACJE TECHNICZNE*

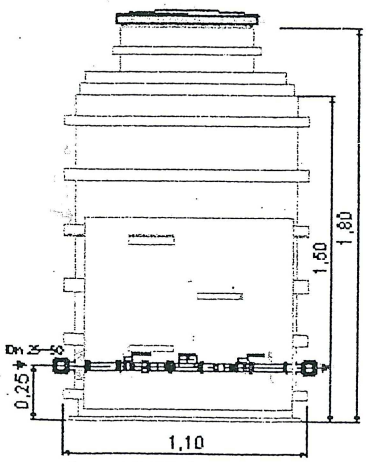

typ SW100/1,8 HDPE

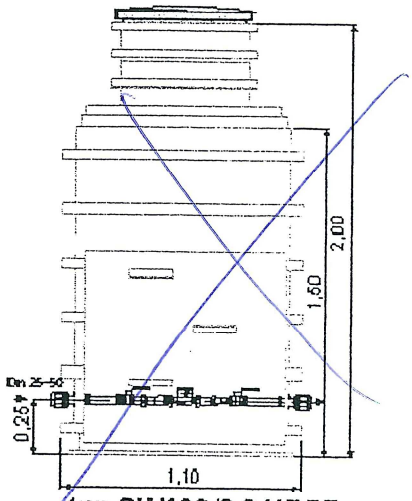

typ SW100/2,0 HDPE

PROJEKTANT
Tadeusz Zalewski
upr. GP-III-7342/38/91
§5 ust.2, §7, §13 ust.1 pkt 4 lit. a i b,
§2 ust.2 pkt 2, §6 ust. 4

RYS.NR